KI0388

Grote koeltas



100% polyester. 600D. Grote koeltas met verstelbare schouderriem. Gewatteerd schouderkussentje op de schouderriem voor extra comfort. Opening aan de bovenkant, type koffer, met handgreep. Groot voorvak met contrasterende strook, voor eenvoudige personalisatie. Ritstrekker met koord. Elastiek aan de zijkant om de tas opgevouwen te houden en het opbergen te vergemakkelijken.

One Size | 320 g/m² | 38 l

Certificaten

Aanvullende informatie

Logistieke informatie

1 | 5

Land van herkomst

CN - China

HS-codes

42029298

Cool Green / Nordic Grey

Twilight Blue / Powder Grey

Wasvoorschrift

KI0388

Grote koeltas

Afmeting

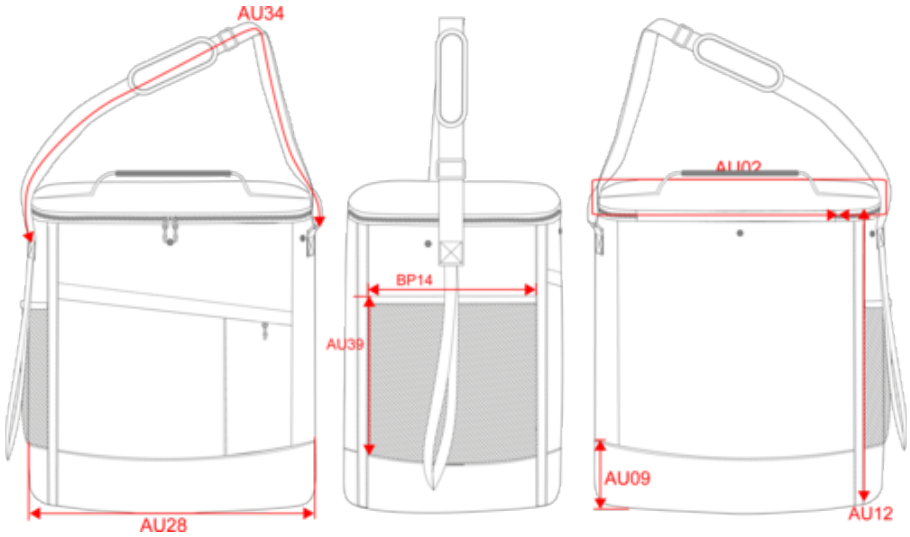

Measurements in cm	One Size
AU09 - Depth of bottom part	8.00
AU12 - Total height	37.00

KI0388

Grote koeltas

Kleurinformatie

Cool Green
RVB :
Pantone C :
Pantone TCX :

Nordic Grey
RVB :
Pantone C :
Pantone TCX :

Twilight Blue
RVB : 44,55,73
Pantone C : 7546C
Pantone TCX : 19-4024TCX

Powder Grey
RVB :
Pantone C :
Pantone TCX :

Logistieke informatie

 1

 5

Sizes	Width (cm)	Height (cm)	Length (cm)	Net weight (kg)	Gross weight (kg)	Pieces/Box	Pieces/Bundle
One Size	40.00	20.00	57.00	3	4	5	1