KI0386

Isotherme shopper met voorvak



100% polyester (Nomad Brown Heather). 65% polyester, 20% katoen, 10% viscose en 5% overige vezels (Greige). Hoofdmateriaal: 600D. Grote isotherme shopper met lange hengsels om over de schouder te dragen. Ritssluiting aan de bovenkant en een groot, ongevoerd voorvak, voor eenvoudige personalisatie.

One Size | 190 g/m² | 25 l

Certificaten

Aanvullende informatie

Logistieke informatie

1 | 40

Land van herkomst

CN - China

HS-codes

42029298

Nomad Brown Heather / Greige

Wasvoorschrift

KI0386

Isotherme shopper met voorvak

Afmeting

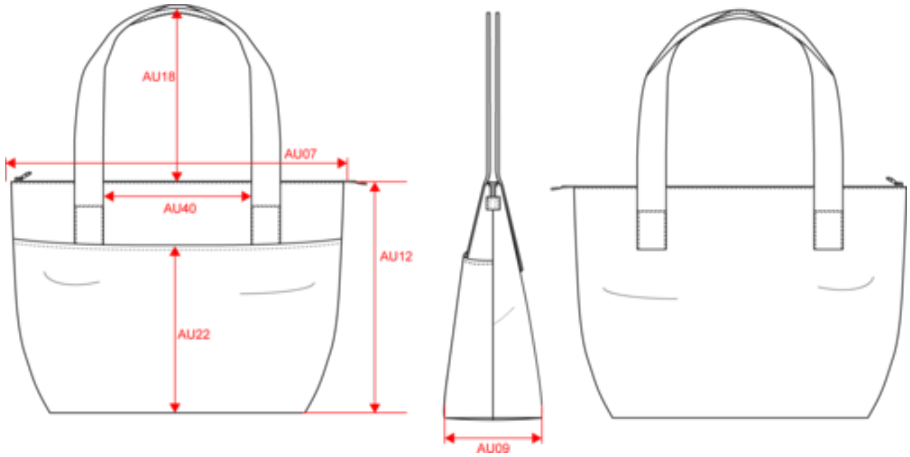

Measurements in cm	One Size
AU07 - Total width	47.00
AU09 - Depth of bottom part	14.00
AU12 - Total height	34.00
AU22 - Front pocket height	22.00
AU40 - Space between opening straps	19.50

KI0386

Isotherme shopper met voorvak

Kleurinformatie

Nomad Brown Heather Greige

RVB :
Pantone C :
Pantone TCX :

RVB :
Pantone C :
Pantone TCX :

Logistieke informatie

1 40

Sizes	Width (cm)	Height (cm)	Length (cm)	Net weight (kg)	Gross weight (kg)	Pieces/Box	Pieces/Bundle
One Size	37.00	57.00	50.00	10	11	40	1