KI0385

Koeltas met schouderriem

100% polyester (Nomad Brown Heather). 65% polyester, 20% katoen, 10% viscose en 5% overige vezels (Greige). Hoofdmateriaal: 600D. Koeltas met verstelbare schouderriem. Groot genoeg voor 6 blikjes van 33 cl. Ongevoerde voorzak voor eenvoudige personalisatie.



190 g/m²

4,5 l

Certificaten

Aanvullende informatie

Logistieke informatie


1

60

Land van herkomst


CN - China

HS-codes


42029298

Wasvoorschrift



KI0385

Koeltas met schouderriem

Afmeting

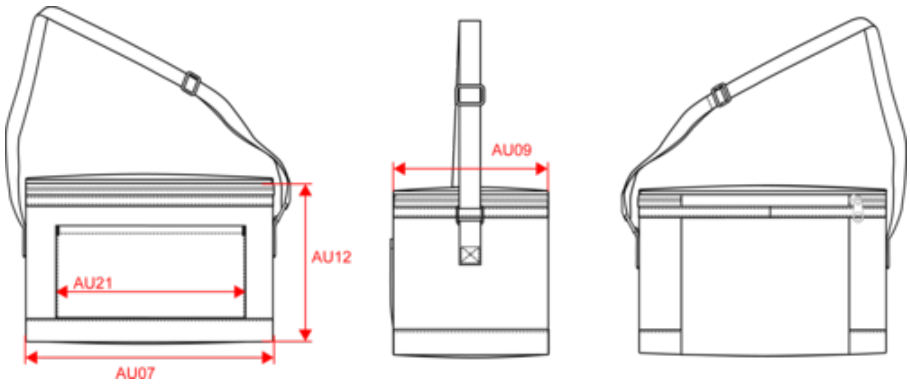

KI0385

Koeltas met schouderriem

Kleurinformatie

Logistieke informatie  1  60

Sizes	Width (cm)	Height (cm)	Length (cm)	Net weight (kg)	Gross weight (kg)	Pieces/Box	Pieces/Bundle