KI0384

# Koeltas met schouderriem



100% polyester (Nomad Brown Heather). 65% polyester, 20% katoen, 10% viscose en 5% overige vezels (Greige). Hoofdmateriaal: 600D. Koeltas met verstelbare schouderriem en handgreep aan de bovenkant. Ongevoerde zak aan de voorkant, voor eenvoudige personalisatie. Er passen flessen van 500 ml rechtop in.

One Size 190 g/m² 8 l

## Certificaten

## Aanvullende informatie

**Logistieke informatie**

1 30

**Land van herkomst**

CN - China

**HS-codes**

42029298

Nomad Brown Heather / Greige

**Wasvoorschrift**

KI0384

# Koeltas met schouderriem

## Afmeting

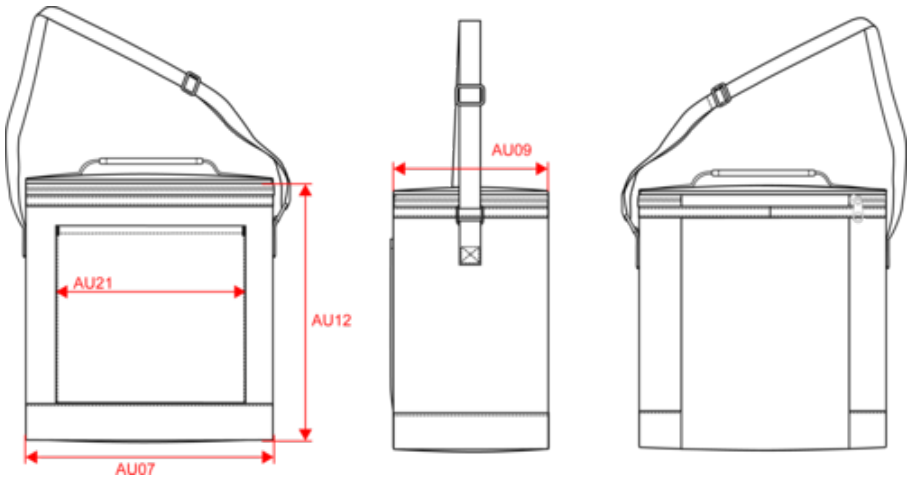


| Measurements in cm | One Size |
|---|---|
| AU07 - Total width | 21.00 |
| AU09 - Depth of bottom part | 15.00 |
| AU12 - Total height | 25.00 |
| AU21 - Front pocket width | 16.00 |

KI0384

# Koeltas met schouderriem

## Kleurinformatie



**Nomad Brown Heather Greige**

RVB :
Pantone C :
Pantone TCX :

RVB :
Pantone C :
Pantone TCX :

## Logistieke informatie


1

30

| Sizes | Width (cm) | Height (cm) | Length (cm) | Net weight (kg) | Gross weight (kg) | Pieces/Box | Pieces/Bundle |
|---|---|---|---|---|---|---|---|
| One Size | 34.00 | 32.00 | 52.00 | 6 | 6.3 | 30 | 1 |