KI0630

Sporttas in kokervorm met afzonderlijk schoenenvak

• Handig op te ruimen cilindervorm.

• Handig, kan ook als rugzak worden gebruikt.

• Apart schoenenvak om spullen schoon te houden.



100 % polyester. Sporttas in kokervorm van 600D polyester. Met een afzonderlijk schoenenvak met een ritssluiting en een afneembare schouderriem.Kan ook worden gebruikt als rugzak dankzij de twee grote hengsels die als schouderbanden kunnen dienen.

One Size 330 g/m² 40 l

Certificaten

Aanvullende informatie

Logistieke informatie

1 15

Land van herkomst

CN - China

HS-codes

42029291

Black

Dark Cool Grey / Black

KI0630

Sporttas in kokervorm met afzonderlijk schoenenvak

Afmeting

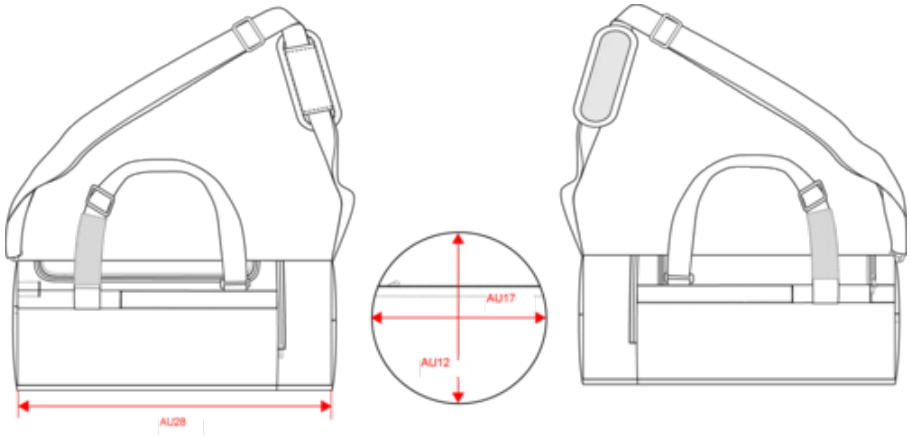

Measurements in cm	One Size
AU12 - Total height	26.50
AU17 - Total depth	26.50
AU28 - Bottom width	57.00

KI0630

Sporttas in kokervorm met afzonderlijk schoenenvak

Kleurinformatie

Black
RVB : 35,35,37
Pantone C : Black
Pantone TCX : 19-4004TCX

Dark Cool Grey
RVB : 135,136,147
Pantone C : Cool Gray 8C / Black
Pantone TCX : 15-4307TCX / 19-4004TCX

Black
RVB : 35,35,37
Pantone C : Black
Pantone TCX : 19-4004TCX

Logistieke informatie

 1  15

Sizes	Width (cm)	Height (cm)	Length (cm)	Net weight (kg)	Gross weight (kg)	Pieces/Box	Pieces/Bundle
One Size	44.00	38.00	60.00	9	10	15	0